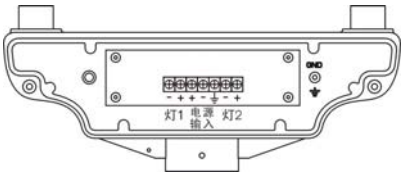
GND
灯1
电源
输入
灯2

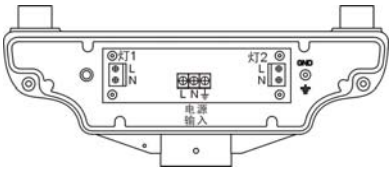
灯1
L
N
灯2
L
N
GND
L N
电源
输入
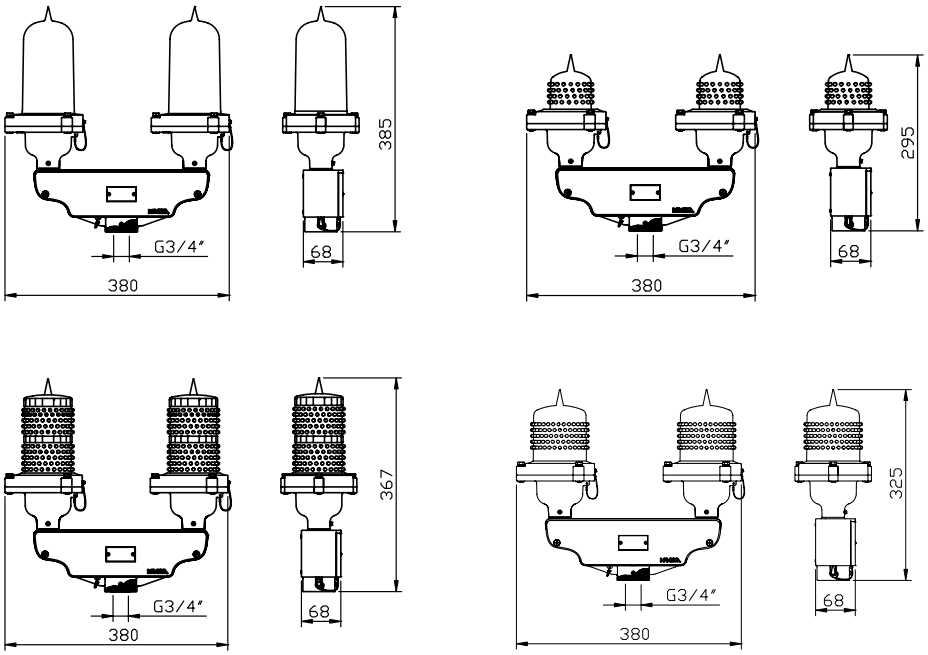
mm